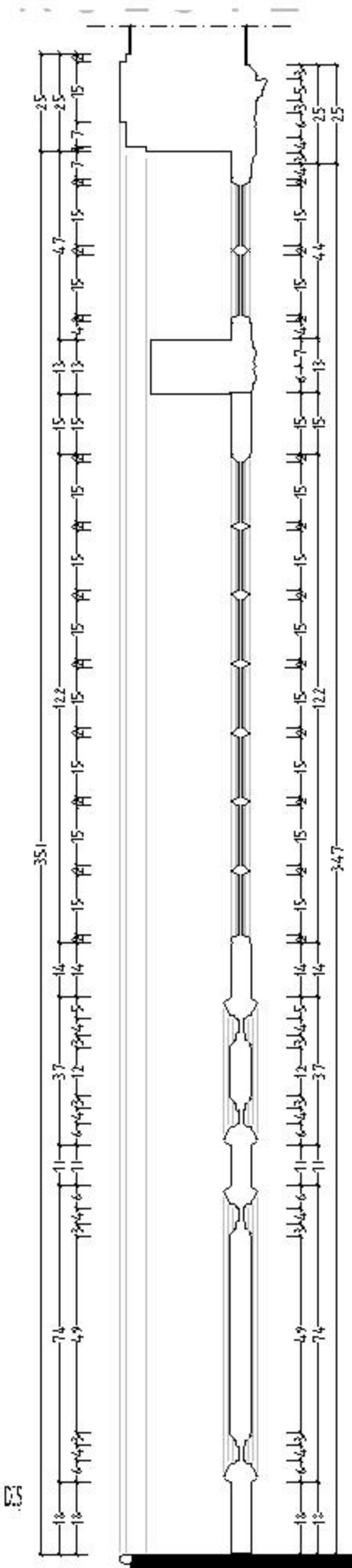

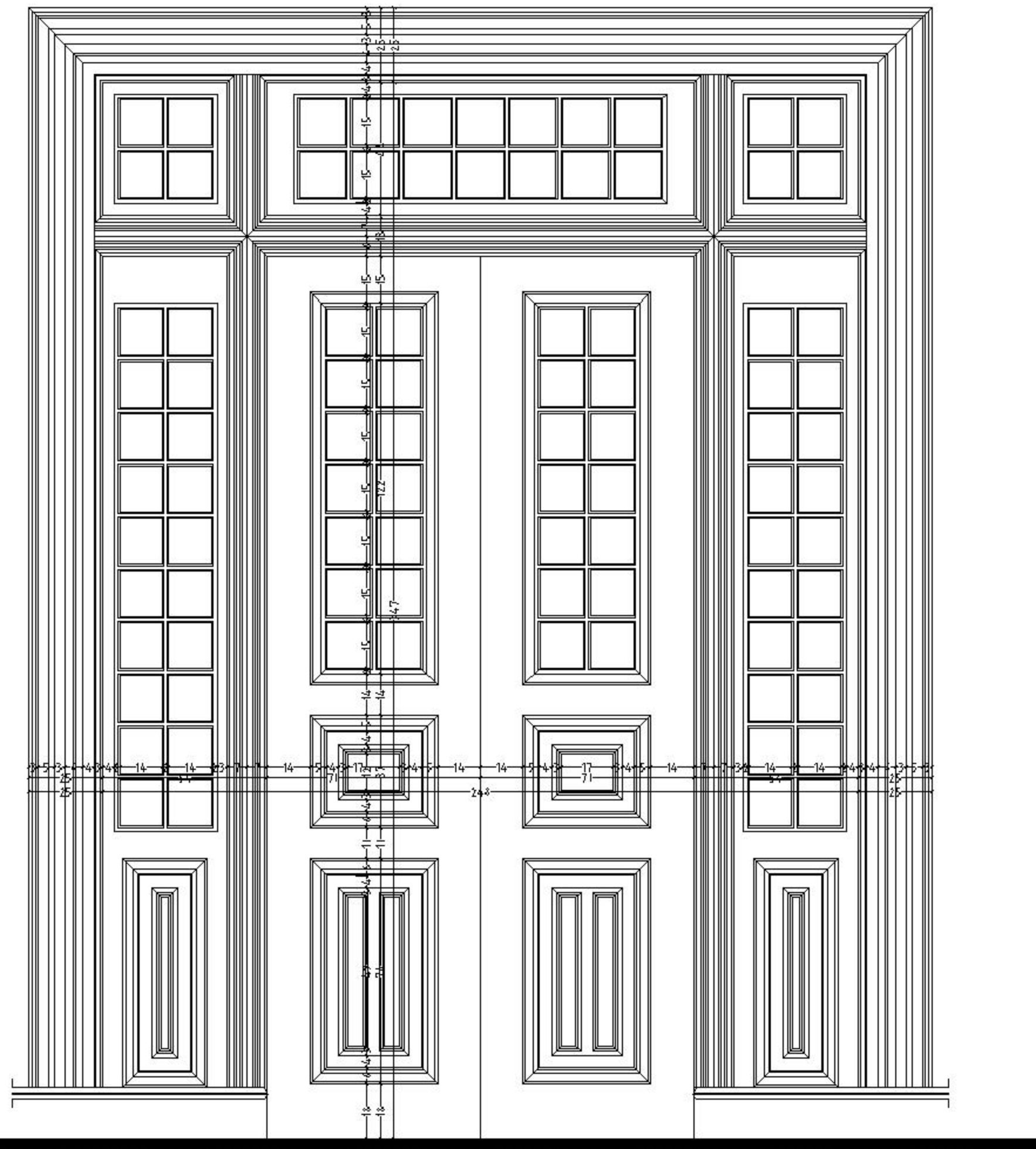

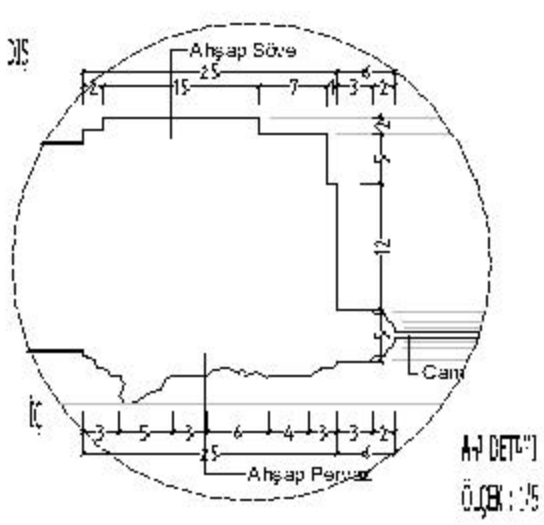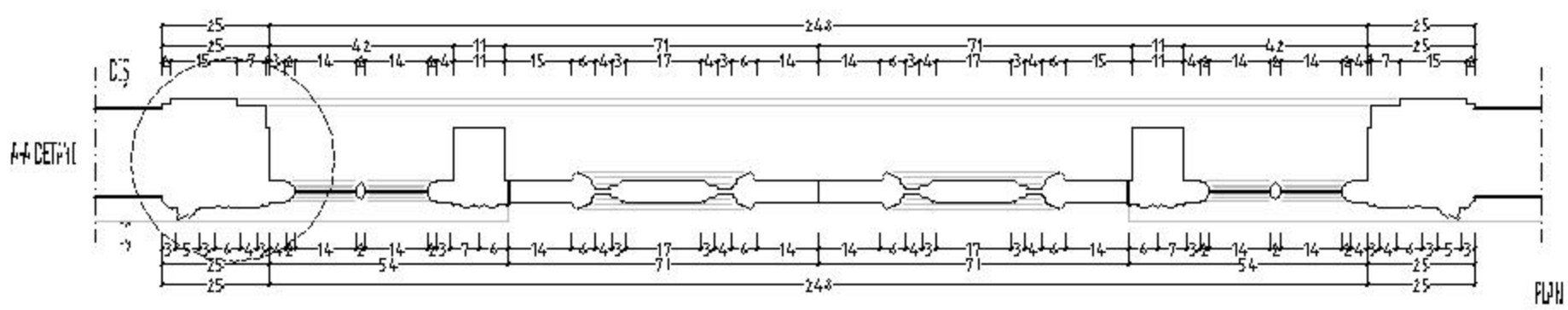
Ahşap Söve
Cam
Ahşap Pervaz